9550-51-52 *Dealbata*

zanotta:

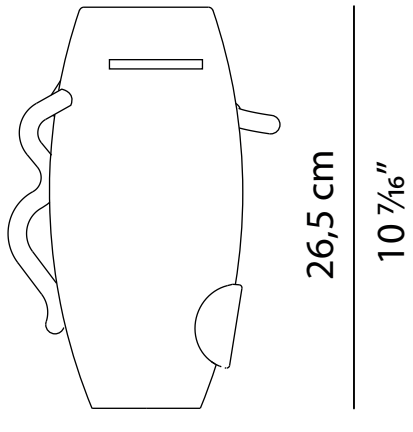

18 cm
7 1/16"

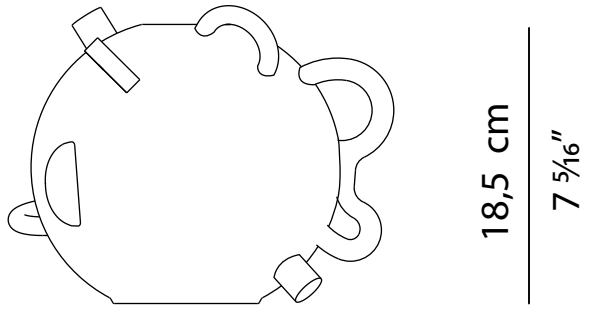

24 cm
9 7/19"

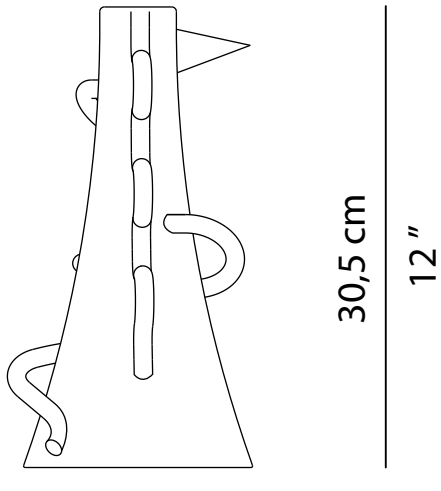

17 cm
6 11/16"

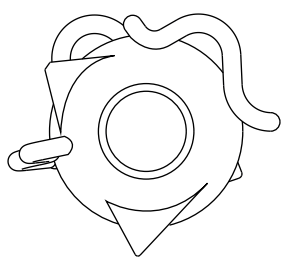

9550

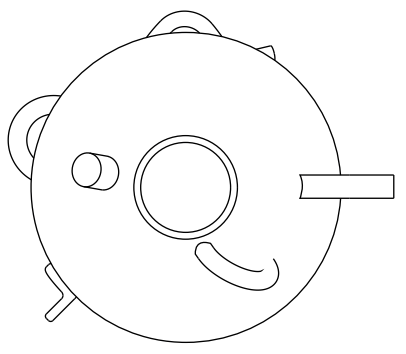

9551

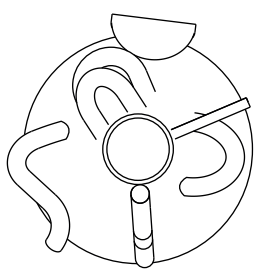

9552

scala 1:5